OOLTER

Lisää vauhtia elämään

Sähköpyörän käyttöohje

Oolter EKE / ETTA / TORM

HUOM! Lue huolellisesti ja säilytä ohje myöhempää käyttöä varten.

Oolter V1.0

Valmistettu EU:ssa

Sisällysluettelo

1. Pakkauksen sisältö 2
2. Sarjanumero 2
3. Kokoaminen 3
4. Kaaviot 4
5. Virta päälle ja pois päältä 5
6. Näytön käyttö 5
7. Ennen ensimmäistä ajoa 6
8. Lataus 6
9. Akun turvallisuus ja huolto 7
10. Hävittäminen käyttöiän lopussa 7
11. Laturin turvallisuus 8
12. Huolto 9
13. Tekniset tiedot 10
14. Varoitukset 11
15. Takuu 11
16. Vastuuvapauslauseke, tekijänoikeusilmoitus ja tavaramerkit 12
17. Yhteystiedot 12

1. Pakkauksen sisältö

OOLTER-pyörät saapuvat pahvilaatikossa. Voit halutessasi pyytää jälleenmyyjää tai palveluntarjoajaa kokoamaan pyörän.
Pakkaus sisältää:

- uuden OOLTER-pyöräsi
- 2 poljinta: vasemman (L) ja oikean (R)
- ohjaustangon
- satulan ja satulatolpan
- eturenkaan
- heijastimen
- soittokellon
- näytön
- laturin
- etulokasuojan (EKE ja ETTA)
- Kaapelin järjestäjän (EKE and ETTA)

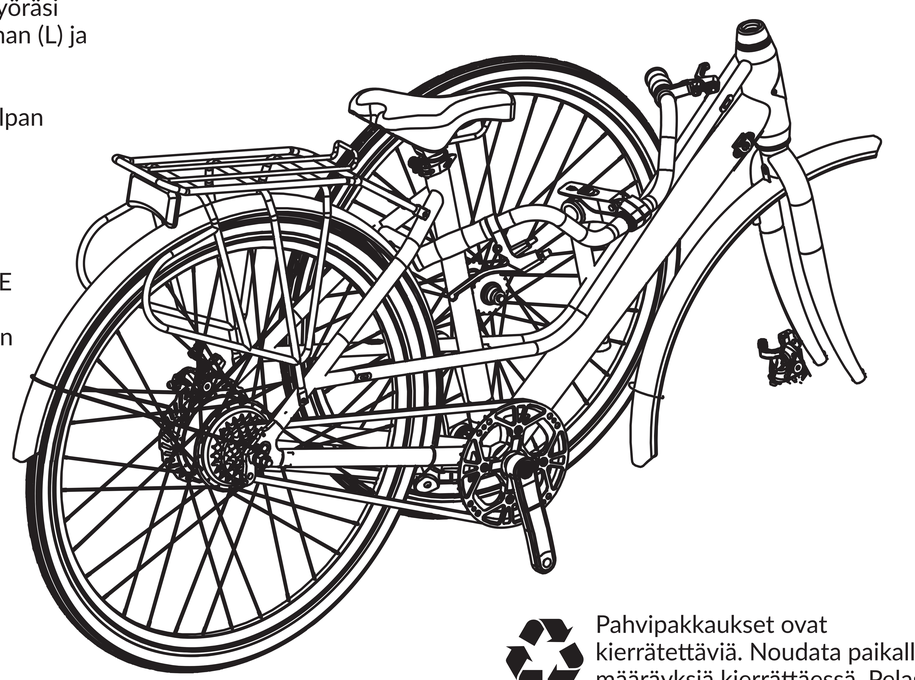

Pahvipakkaukset ovat kierrätettäviä. Noudata paikallisia määräyksiä kierrättäessä. Pelasta puut - 1 tonnin pahvin valmistus vaatii 17 puuta.

2. Sarjanumero

Jokaisella OOLTER-sähköpyörällä on ainutlaatuinen sarjanumero. Sarjanumero sijaitsee keskiön alapuolella. Tarvitset tätä numeroa, kun pyörälläsi on ongelmia tai sinulla on kysyttävää pyörään liittyen. Pidä sarjanumero tallella tulevaisuuden kannalta. Tarvitset sarjanumeron myös silloin, kun haluat vakuuttaa pyöräsi.

3. Kokoaminen

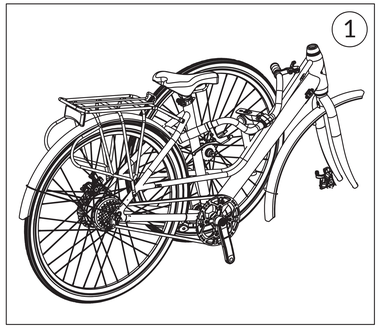

Nosta varovasti pyörä ja sen osat pahvilaatikosta. Katkaise nippusiteet tarvittaessa. Tarkista, ovatko kaikki tarvittavat osat pakkauksessa. Jos jotain puuttuu, ota yhteyttä jälleenmyyjään tai palveluntarjoajaan.

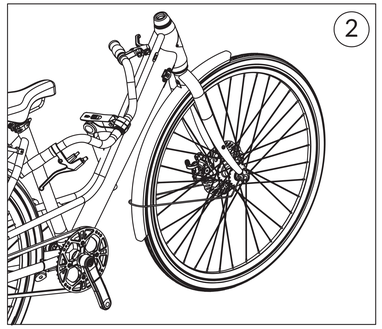

Kiinnitä etulokasuoja etuhaarukkaan mukana toimitetulla M6-ruuvilla ja kaksi sivusuojaa M5-ruuvilla (EKE ja ETTA). Kohdista ja kiinnitä etupyörä etuhaarukkaan ja kiristä (20 Nm) akselimutterit (TORMilla pikalinkku). Varmista, että etuhaarukka on sijoitettu siten, että jarrusatula on pyörän takaosaa kohti.

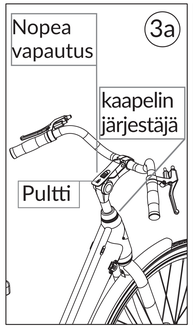

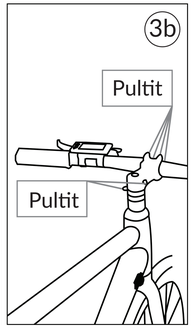

Kiinnitä kaapelin järjestäjä kaaviossa 3a ilmoitettuun kohtaan (EKE ja ETTA). Aseta ohjaustanko etuhaarukan emäputkeen, kohdista ohjaustanko samalle linjalle etupyörän kanssa. EKE / ETTA – kiristä pulttia pikalinkun alla ja kiinnitä sitten pikalinkun kahva. TORMissa kiristä kuvassa 3b ilmoitetut pultit (enintään 5nM).

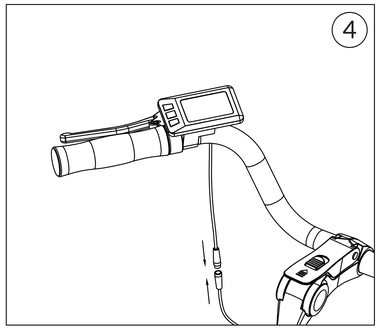

Kiinnitä heijastin ja soittokello ohjaustankoon. Näyttö on asennettu ohjaustangon vasemmalle puolelle. Säädä se kaavion 4 mukaiseen asentoon. Kiinnitä näyttö ohjaustankoon M3-ruuvilla näytön alapuolelta ja kytke näyttökaapeliin.

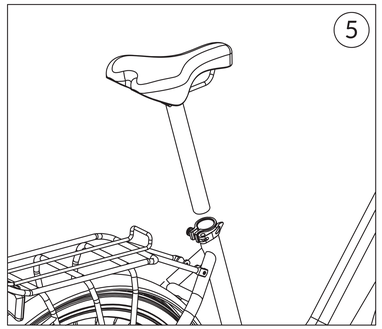

Aseta satula satulaputkeen ja kiristä satulaputken kiinnitystä. ÄLÄ aseta satulatolppaa alle minimitason tai korkeammalle kuin satulatolpan korkein merkki. Asenna takateline mukana toimitetuilla ruuveilla.

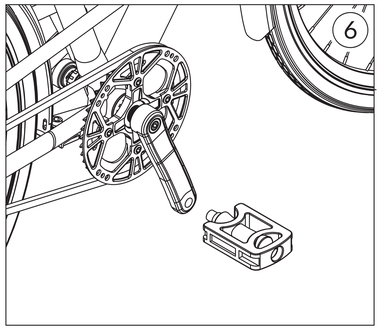

Asenna vasen (L) ja oikea (R – ketjun puoli) poljin kääntämällä niitä ensin. Kiristä 15 mm:n jakoavaimella ilman ylimääräistä voimaa (150Nm). Huomaa, että vasemman ja oikean puolen polkimilla on eri kierre, eikä niitä voi sekoittaa.

4. Kaaviot

EKE

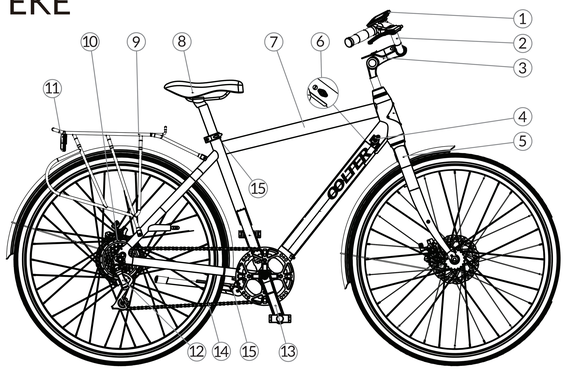

ETTA

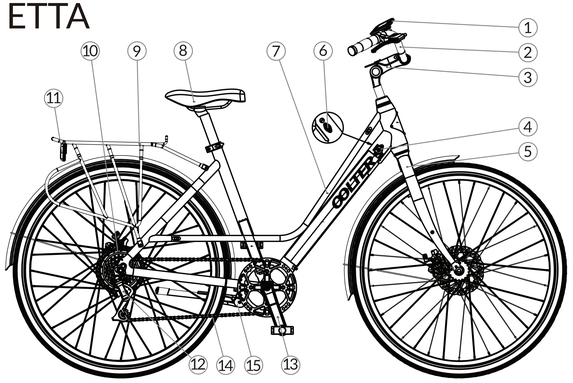

TORM

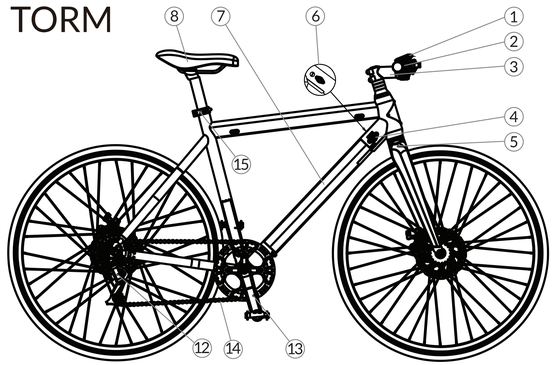

TORM S

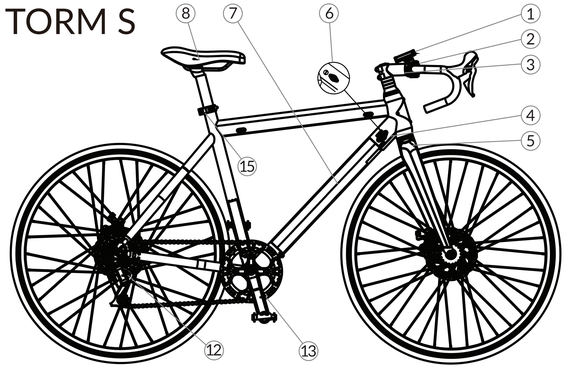

1. Näyttö
2. Ohjaustanko
3. Ohjainkannatin
4. Latausportti
5. Etuhaarukka
6. Pääkytkin
7. Runko
8. Satula
9. Takateline
10. Moottori
11. Takaheijastin
12. Takavaihtaja
13. Polkimet
14. Ketju
15. Satulatolpan kiristin

5. Virta päälle ja pois päältä

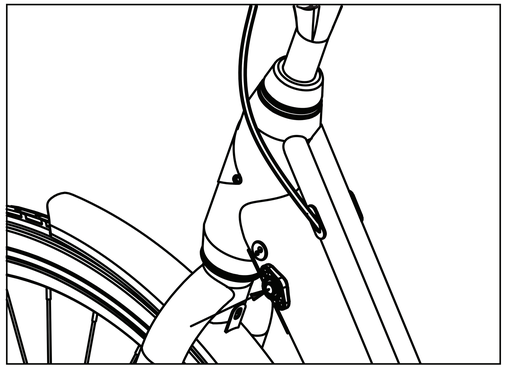

Pyörän käynnistämiseksi sinun täytyy ensin:
1) Kytkeä akku päälle
2) Käynnistää pyörä näytöltä

Kytke akku päälle painamalla kerran pääkytkintä, joka sijaitsee alaputken vasemmalla puolella. Painikkeen ympärillä oleva sininen valorengas syttyy osoittamaan, että akussa on virta. Kun lopetat pyöräilyn, paina nappia kerran sammuttaaksesi akun. HUOM! Sininen valorengas sammuu 5 sekunnin jälkeen. Jos et ole varma, onko polkupyörän akku päällä vai ei, tarkista näytöltä.
Akun automaattinen sammutus tapahtuu 30 minuutin tyhjäkäynnin jälkeen. Automaattisen sammutuksen jälkeen paina nappia kaksi kertaa kytkeäksesi polkupyörä uudelleen päälle.

6. Näytön käyttö

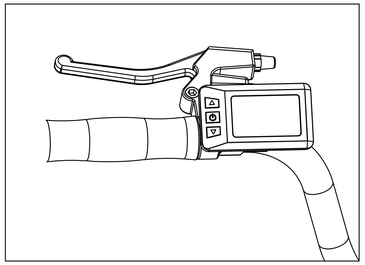

Käynnistä näyttö painamalla virtapainiketta, kunnes näyttö syttyy. Sammuta näyttö samalla tavalla. Automaattinen sammutus tapahtuu 5 minuutin tyhjäkäynnin jälkeen.

Toiminta-ajan näyttö
Akun varaustaso
Paina vaihtaaksesi vahvemmalle avustustasolle, pidä painettuna kytkeäksesi näyttö päälle (Ajovalo saatavana vain ETTA ja EKE -malleissa)
Kytke pyörä päälle tai pois päältä painamalla 3 sekunnin ajan.
Paina hetkeksi, jos haluat vaihtaa matkamittarilta osamatkamittarille.
Paina vaihtaaksesi heikompaan avustustasoon, pidä painettuna kytkeäksesi kävelytilan päälle (maksiminopeus 6km/h)
Nykyinen avustustaso (1-5)
Nopeusmittari
Matkamittari tai osamatkamittari

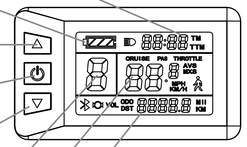

7. Ennen ensimmäistä ajoa

Suorita seuraavat tarkastukset ennen ensimmäistä ajoa:
- Lataa akku 100%:iin
- Tarkista rengaspaine.
  EKE / ETTA 35mm rengas - suositeltu paine 50-60PSI
  TORM 32mm rengas - suositeltu paine 85-100PSI
  TORM S 25mm rengas - suositeltu paine 90-105PSI
- Pyöritä renkaita ja tarkista, pyörivätkö ne vapaasti
- Tarkista etu- ja takajarrut erikseen ja säädä tarvittaessa varmistaaksesi, että jarrut toimivat hyvin
- Tarkista voimansiirto, kulkeeko ketju vapaasti
- Vaihda vaihteita nähdäksesi, ovatko ne oikein käytössä
- Tarkista onko ohjaustanko samalla linjalla etupyörän kanssa ja kiristetty kunnolla. Säädä tarvittaessa optimaaliseen ajoasentoon.
- Säädä satula sopivaan korkeuteen
- Tarkista valot ja heijastimet
- Tarkista, että kaikki osat ovat kunnolla kiinni ja näyttääkö pyörä olevan visuaalisesti kunnossa
- Kiinnitä huomiota ääniin, joita ei pitäisi kuulua
- Tutustu paikallisiin sähköpyöriä, turvallisuutta ja polkupyöriä koskeviin lakeihin ja määräyksiin. HUOM! Sähköpyörien nopeusrajoitus on Euroopan unionissa 25 km / h. Vain poljinapu on sallittu. Tämä tarkoittaa, että moottori lopettaa pyöräilijän tukemisen, kun pyöräilijä lopettaa polkemisen tai saavuttaa nopeuden 25 km / h.

8. Lataus

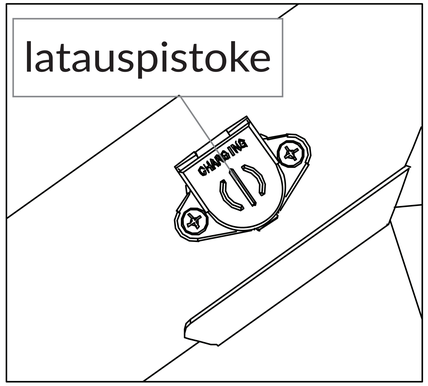

Sähköpyörän lataaminen on kuin kannettavan tietokoneen lataaminen. Käytä vain alkuperäistä Oolter-laturia. Lisätietoja laturin turvallisesta käytöstä löytyy osiosta 11: Laturin turvallisuus. Kytke pyörä pois päältä ennen latausta. Pyörän voi ladata alaputken oikeassa yläkulmassa sijaitsevan latausportin kautta. Aseta laturi ensin seinäpistorasiaan ja liitä se sitten sähköpyörän latausporttiin.
Laturin tekniset tiedot ovat kohdassa 13.
Latausaika 0% - 100% on noin 3,5 tuntia. Lataus ilmaistaan laturin punaisella valolla. Kun akku on ladattu, merkkivalo muuttuu vihreäksi. Ei ole ylikuormituksen riskiä, koska laturi lopettaa lataamisen hetki, kun akku on täysi.
On suositeltavaa ladata 100%:iin ajoittain, jotta laturi saattaa loppuun akkukennojen tasapainottamisen. Laturi on tarkoitettu vain sisäkäyttöön.
Aseta latausportin kansi takaisin lataamisen jälkeen.

⚠Varoitus! ÄLÄ LATAA sähköpyörää, jos latausportti tai virtajohto on märkä, likainen tai kosketuksissa metallieineisiin. ÄLÄ LATAA tai käytä akkua, jos se on vaurioitunut tai huomaat vesijäämiä.

9. Akun turvallisuus ja huolto

OOLTER-sähköpyörissä käytetään yhtä tai kahta litiumioniakkua. OOLTER-sähköpyörien mukana toimitettuja akkuja ei saa käyttää minkään muun tuotteen kanssa. Nämä akut on suunniteltu vain OOLTER-sähköpyörien käyttöön. Älä poista akkua sähköpyörästä. Vain valtuutetut huoltokeskukset saavat tehdä sen tarvittaessa. Akkuja ei myöskään saa purkaa tai muuttaa. Akkuja ei saa altistaa korkeille lämpötiloille tai tulelle. Älä oikosulje tai muokkaa akkuja millään tavalla. Kosteus voi vahingoittaa akkuja ja aiheuttaa korroosiota tai ylikuumenemista, syttymistä tai vuotamista. Älä altista akkuja kosteudelle tai vedelle.
Älä käytä mitään jälkimarkkinoiden laturia OOLTER-pyöräsi kanssa. Jälkimarkkinoiden laturit voi vahingoittaa akkuja tai aiheuttaa vammoja, tulipalon tai antaa sähköiskun. Älä koskaan lataa litiumakkuja ilman valvontaa. OOLTER-sähköpyörissä käytetään litiumioniakkuja, jotka eivät kestä ikuisesti ja heikkenevät ajan myötä. Akut alkavat hajota valmistushetkestä lähtien. Tämä johtuu kemiallisesta reaktiosta akun sisällä, ja vähitellen se aiheuttaa solujen sisäisen impedanssin kasvun, mikä saa akun varaamaan vähemmän. Uusi akku toimii aina paremmin kuin vanha.
Näytön LED-merkinnät osoittavat akun jäljellä olevan kapasiteetin. Kun akun varaustaso on laskenut alle 30%, lataa se mahdollisimman pian. Älä koskaan varastoi polkupyörää tyhjällä akulla. Pitkäaikainen varastointi ilman akun lataamista voi aiheuttaa sen, että akku tyhjenee liian paljon ja akun suojaelektroniikka lukittuu. Syvästi tyhjentynyttä akkua ei voida ladata, ja se on vietävä viralliseen huoltoliikkeeseen korjattavaksi tai vaihdettavaksi. Tämän välttämiseksi OOLTER-e-pyörän akku on ladattava 50-60%:iin ennen varastointia ja ladattava kahden kuukauden välein, vaikka polkupyörää ei käytettäisiin. Syvästi tyhjentynyt akku ei kuulu takuun piiriin. Älä säilytä sitä pakkasessa. Hävittäminen: OOLTER-pyöräsi käyttää suljettuja litiumioniakkuja, jotka on kierrätettävä tai hävitettävä ympäristölle turvallisella tavalla paikallisten lakien mukaisesti.

10. Hävittäminen käyttöiän lopussa

OOLTER-sähköpyörää ei saa hävittää polttamalla, viemällä kaatopaikalle tai heittämällä talousjätteiden mukana pois. Litiumioniakkujen väärä hävittäminen voi johtaa akkujen kuumenemiseen, rikkoutumiseen tai syttymiseen, mikä voi aiheuttaa vakavia vammoja tai tulipaloja. Kaikkien OOLTER-polkupyörien suositeltu hävittäminen niiden käyttöiän lopussa on viedä koko pyörä sähköisen jätteen kierrätyskeskukseen tai laitokseen. Litiumioniakkujen ja/tai niitä sisältävien tuotteiden kierrätystä ja hävittämistä koskevat paikalliset määräykset ja lait vaihtelevat maittain, osavaltioittain ja paikallishallinnon mukaan. Sinun on tarkistettava asuinpaikkasi lait ja asetukset, jotta voit hävittää akun ja/tai laitteen oikein. Käyttäjän vastuulla on hävittää jätteensä asianmukaisesti paikallisten määräysten ja lakien mukaisesti. Lisätietoja elektroniikkaromun hävittämispaikasta saat ottamalla yhteyttä paikalliseen tai alueelliseen jätehuoltotoimistoon, kotitalousjätteen hävittämispalveluun tai paikalliseen valtuutettuun OOLTER-jälleenmyyjään tai palveluntarjoajaan.

11. Laturin turvallisuus

Lue kaikki turvallisuusvaroitukset ja ohjeet. Varoitusten ja ohjeiden noudattamatta jättäminen voi aiheuttaa sähköiskun, tulipalon ja/tai vakavan loukkaantumisen. Säilytä kaikki turvallisuusvaroitukset ja ohjeet myöhempää tulevaisuuden kannalta. Pidä laturi kaukana kosteudesta. Veden joutuminen akkulaturiin lisää sähköiskun vaaraa. Lataa OOLTER-pyöräsi vain alkuperäisellä laturilla. Pidä akkulaturi puhtaana. Lika tai hapettuminen voi johtaa oikosulkuun tai sähköiskun vaaraan. Tarkista ennen jokaista käyttöä akkulaturi, kaapeli ja pistoke. Älä lataa akkua, jos se on vaurioitunut.

Älä koskaan avaa akkulaturia itse. Vain pätevä teknikko voi korjata laturia alkuperäisillä varaosilla. Vaurioituneet akkulaturit, kaapelit ja pistokkeet lisäävät sähköiskun vaaraa. Älä käytä akkulaturia helposti syttyvillä pinnoilla (esim. paperi, tekstiilit jne.) tai helposti syttyvässä ympäristössä. Akkulaturi lämpenee latauksen aikana, mikä on normaalia. Ole tietoinen lämmöstä, koska se voi aiheuttaa tulipalon vaaran. Akku voi päästää höyryjä tai savua, jos se on vahingoittunut väärinkäytön takia. Tuuleta huoneet ja hakeudu lääkärin hoitoon tapaturman sattuessa. Höyryt voivat ärsyttää hengityselimiä. Älä koskaan yritä ladata vahingoittunutta akkua.
Valvo lapsia koko ajan varmistaaksesi, etteivät he leiki laturilla. Lapset tai henkilöt, jotka fyysisten, aistien tai henkisten rajoitusten tai kokemuksen tai tiedon puutteen vuoksi eivät kykene käyttämään laturia turvallisesti, voivat käyttää laturia vain valvonnassa tai vastuuhenkilön ohjeiden mukaan. Muutoin on olemassa virheiden ja loukkaantumisten vaara käytön aikana.

Liitä laturi aina polkupyörään ja kytke sitten laturi tavalliseen 100-240 V:n pistorasiaan. Tarkista, että laturin LED-valo syttyy. Laturin LED-valo muuttuu punaisesta vihreäksi, kun sähköpyörä on ladattu täyteen. Kun akku on ladattu, irrota laturi pistorasiasta ja sitten polkupyörästä. Älä jätä täyteen ladattua polkupyörää laturiin kytkettynä, se vahingoittaa akkuja ja voi aiheuttaa tulipalon vaaran. Älä koskaan lataa litiumakkuja ilman valvontaa.
Akkujen kapasiteetti laskee ajan myötä. Jos akun kapasiteetti laskee huomattavasti lyhyessä ajassa, ota yhteys OOLTER-jälleenmyyjään tai palveluntarjoajaan tilataksesi uuden. OOLTER-sähköpolkupyörän mukana toimitettua laturia on tarkastettava säännöllisesti johtoon, pistokkeeseen ja muihin osiin liittyvien vaurioiden varalta. Älä käytä vahingoittunutta laturia, ennen kuin laturi on korjattu tai vaihdettu. Jos laturista tulee epätavallisia ääniä tai hajuja, lopeta sen käyttö välittömästi ja ota yhteyttä asiakaspalveluumme.
Noudata verkkojännitettä! Jännitteen on vastattava laitteen tyyppikilvessä annettuihin tietoihin akkulaturista.

12. Huolto

Tässä on muutamia vinkkejä ja suosituksia siitä, miten voit huolehtia pyörästäsi ja nauttia siitä pidempään.

Tarkista säännöllisesti pultattujen osien, erityisesti lokasuojien, pyörän akselien, voimansiirron, polkimien, ohjausjärjestelmän ja jarrujen, kiristys.

Puhdistus - pyörän pitäminen puhtaana on tärkeä, sillä se pitää liikkuvat osat toimimassa luotettavasti ja sujuvasti. Puhdista pyöräsi aina silloin tällöin. Voit huuhdella sen ja käyttää saippuaa märällä pyyhkeellä ja pehmeällä harjalla. ÄLÄ käytä letkua tai painepesua polkupyörän puhdistamiseen; tämä voi vahingoittaa elektroniikkaa ja myös irrottaa rasvan pyörän laakereista. Älä pese näyttöä tai latausporttia vedellä. Pyörä on IP45-luokan pöly- ja vedenpitävä, mutta nämä paikat ovat muita herkempiä.

Tarkista rengaspaine - voit lukea suositellun rengaspaineen kohdasta 7 tai tarkistaa oikean rengaspaineen renkaan sivusta.

Jarrut - tarkista ja puhdista jarrut säännöllisesti. Tarkista jarrut painamalla jarruvipua. Vivun tulee liikkua tasaisesti, mutta ei liian helposti. Jarruvipu ei saa koskettaa ohjaustankoa. Tarkista myös ajoittain jarrupalojen kunto. Varmista, että ne ovat kohdakkain levyn kanssa, ovat puhtaita eikä niissä ole öljyä tai muita rasvaisia aineita. Jos jarrut eivät enää toimi, huollata jarrut ammattimaisesti.

Ketju - tarkista ketjun kireys säännöllisesti ja onko se voideltu riittävästi. Puhdista ja lisää ketjuun voiteluainetta aina tarvittaessa. Säädä vaihdetta, jos ketjun kireys on liian matala tai liian korkea. Jos ketju hyppää jatkuvasti ajaessasi, syynä voi olla ketjun kuluminen tai hampaiden kuluminen. Jos ketju ei vaihda vaihdetta kunnolla, ketju saattaa tarvita jonkin verran puhdistusta tai vaihtaja jonkin verran säätöä. Sinun on saatettava pyöräsi huoltoon näissä tapauksissa.

OOLTER-polkupyörien huoltoaikataulu –

- Vie pyöräsi pyörähuoltoon ensimmäisen 500 km:n jälkeen.
- Sen jälkeen pyöräsi tulee huoltaa ammattimaisesti kerran vuodessa tai joka 3000 km jälkeen, kumpi täyttyykin aikaisemmin.

Säilytys ja akku - varmista, että akku on noin 50-60% säilytyksen aikana. Tarkista lataustaso vähintään joka toinen kuukausi. Jos lataustaso on laskenut, lataa akku 50-60%:n tasolle. Säilytä pyörää kuivassa tilassa noin 10-25°C asteessa.

⚠VAROITUS! Kuten mihin tahansa mekaaniseen osaan, pyörään kohdistuu suuria rasituksia ja kulumista. Eri materiaalit ja komponentit voivat reagoida eri tavalla kulumiseen ja käyttöön. Jos komponentin odotettu käyttöikä on ylittynyt, se voi rikkoutua yhtäkkiä, mikä voi aiheuttaa käyttäjälle loukkaantumisia. Halkeamat, naarmut ja värimuutokset alueilla, joihin kohdistuu suuria rasituksia, osoittavat, että komponentti on ylittänyt käyttöikänsä ja se on vaihdettava.

13. Tekniset tiedot

Malli	Oolter EKE	Oolter ETTA	Oolter TORM	Oolter TORM S
Maksiminopeus	25 km/h	25 km/h	25 km/h	25 km/h
Toimintaetäisyys	45-80 km*	45-80 km*	45-80 km*	45-80 km*
Enimmäispaino	120 kg	120 kg	120 kg	120 kg
Jarrut	Levyjarrut	Levyjarrut	Levyjarrut	Levyjarrut
Moottorin nimellisteho	250 W	250 W	250 W	250 W
Renkaat	28’ / 700C x 35	28’ / 700C x 35	28’ / 700C x 32	28’ / 700C x 25
Käyttäjän vaadittu pituus	120 - 200 cm	120 - 200 cm	120 - 200 cm	120 - 200 cm
Suositeltava ikä	14+	14+	14+	14+
Akun nimellinen jännite	36 VDC	36 VDC	36 VDC	36 VDC
Akun nimellinen kapasiteetti	245 Wh	245 Wh	245 Wh	245 Wh
Latausjännite	42 VDC	42 VDC	42 VDC	42 VDC
Latausvirta	2 A	2 A	2 A	2 A
Latausaika	3.5 h	3.5 h	3.5 h	3.5 h
Toimintalämpötila	-1 - +40 °C	-1 - +40 °C	-1 - +40 °C	-1 - +40 °C
Tuotteen nettopaino	18 kg	18 kg	15 kg	15 kg
Runkokoko	52 / 58 cm	49 / 52 cm	52 / 58cm	52 / 58 cm
Polkimen apujärjestelmä	Vääntömomentin tunnistus (PAS), 5 avustustasoa	Vääntömomentin tunnistus (PAS), 5 avustustasoa	Vääntömomentin tunnistus (PAS), 5 avustustasoa	Vääntömomentin tunnistus (PAS), 5 avustustasoa
Vaihteet	7	7	7	7

* Riippuu kuljettajan painosta, ajotavasta, nopeudesta, avustustasosta, maastosta, lämpötilasta ja tuulesta.

14. Varoitukset

⚠ VAROITUS
Näiden ohjeiden laiminlyönti voi johtaa vakavaan loukkaantumiseen.

ÄLÄ UPOTA mitään polkupyörän osia veteen. Mihin tahansa sähkökomponenttiin pääsevä vesi voi vahingoittaa polkupyörää pysyvästi.
ÄLÄ AJA polkupyörällä, jos se on vaurioitunut.
ÄLÄ AJA portaita ylös tai alas äläkä hyppää esteiden yli.
ÄLÄ SÄILYTÄ polkupyörääsi alle 10 ° C lämpötilassa.
ÄLÄ KOSKETA moottoria tai jarrulevyä ajon jälkeen, koska ne voivat kuumentua.
ÄLÄ KÄYTÄ matkapuhelinta käyttäessäsi polkupyörää.
ÄLÄ OHJAA polkupyörällä vain yhdellä kädellä tai ota kahta kättäsi ohjaustangosta.
ÄLÄ KULJETA matkustajia. Polkupyörä on tarkoitettu vain yhden henkilön kuljettamiseen.
ÄLÄ ylitä polkupyörän 120 kg:n enimmäispainon rajaa.
ÄLÄ ASETA yli 15 kg painavia tavaroita tavaratelineelle.
ÄLÄ AJA polkupyörällä alkoholin tai huumeiden vaikutuksen alaisena.
ÄLÄ KIINNITÄ painavia tai löysiä esineitä ohjaustankoon, sillä se heikentää kykyäsi hallita polkupyörää.
ÄLÄ muokkaa polkupyörääsi tai käytä lisävarusteita tai muita tuotteita, joita valmistaja ei ole hyväksynyt.
ÄLÄ ASETA käsiäsi tai muita raajojasi pyörän liikkuviin osiin, mikä voi aiheuttaa vakavan vamman. Tarkista myös varoitukset ja ohjeet tämän oppaan kohdista ”Laturi” ja “Akku”.
ÄLÄ KÄYTÄ sähköpolkupyörää, jos uskot, että se ei toimi kunnolla tai se voi vahingoittua millään tavalla.
OOLTER-sähköpyörät eivät ole tarkoitettu akrobaattiseen käyttöön eikä kaupalliseen tai vuokrakäyttöön. Tutustu sähköpolkupyöriin sovellettaviin säännöksiin ja turvallisuusvaatimuksiin.
Pysy valppaana ja valitse sopiva ajonopeus liikenteessä onnettomuuksien ja loukkaantumisten estämiseksi. Tee itsesi näkyväksi pitämällä valot, heijastimet ja kello toimintakunnossa. Huolla pyörästäsi parhaan suorituskyvyn ja kestävyyden saavuttamiseksi.
Kypärän käyttäminen auttaa vähentämään vakavan loukkaantumisen riskiä.

15. Takuu

OOLTER-polkupyörillä on elinikäinen takuu rungolle, 2 vuoden takuu pääosille ja 1 vuoden takuu elektroniikalle toimituspäivästä alkaen. Tarkista viimeisimmät yksityiskohtaiset takuuehdot verkkosivustoltamme osoitteesta www.oolter.com. Takuu suojaa kaikki komponentit valmistusvirheiltä. Takuun piiriin eivät kuulu:
Normaali kuluminen, renkaat, putket, jarruvaijerit ja -palat tai mahdolliset vahingot, viat tai menetykset, jotka johtuvat sähköpyörän virheellisestä asennuksesta, huollosta, varastoinnista tai käytöstä. Takuu ei kata jatkohuoltoa, muutoksia tai lisälaitteiden myöhempää integrointia. Tämä takuu raukeaa, jos tuotetta koskaan:

- Käytetään muuhun kuin henkilökohtaiseen virkistykseen tai kuljetukseen
- Vuokrataan
- Käytetään kaupallisiin tarkoituksiin

Takuu on voimassa Euroopan unionissa, Isossa-Britanniassa, Norjassa ja Sveitsissä, lukuun ottamatta EU:n jäsenvaltioiden erityisalueilla ja Iso-Britannian erillisalueilla.
Vikojen tai virheiden sattuessa polkupyörää ei saa käyttää ennen korjausta. Kaikki takuun alaiset viat on korjattava tai vialliset osat on vaihdettava. Tämän takuun vikojen varalta ei makseta hyvityksiä käteisellä.
Kuljetuksen aikana tapahtuneet vauriot tulee merkitä ja allekirjoittaa toimitusasiakirjassa. Asiakkaan on ilmoitettava myyjälle kuljetusvaurioista välittömästi, viimeistään viikon kuluessa toimituksesta.
Valmistaja tai jakelija, myyjä tai palveluntarjoaja ei ole vastuussa satunnaisista vahingoista, jotka johtuvat suoraan tai epäsuorasti tämän tuotteen käytöstä.

Säilytä alkuperäinen ostotodistuksesi turvallisessa paikassa. Se vaaditaan takuuvaatimusten yhteydessä.

16. Vastuuvapauslauseke, tekijänoikeusilmoitus ja tavaramerkit

Fortunati Group EU:n (FGEU) lisenssillä valmistettujen tai tässä lisenssillä myytävien ja tässä asiakirjassa esitettyjen OOLTER-sähköpyörien ja muiden niihin liittyvien tuotteiden suorituskyky, tiedot ja tekniset tiedot voivat muuttua ilman erillistä ilmoitusta. Käyttäjän vastuulla on määrittää sopivat ja turvalliset olosuhteet tuotteiden käytölle ja tarkistaa tuote säännöllisin väliajoin varmistaakseen sen turvallisen ja asianmukaisen toiminnan Lain sallimissa rajoissa vastuu, joka voi aiheutua FGEU: n myöntämällä lisenssillä valmistetun tai myydyn tuotteen käytöstä, rajoittuu viallisen tuotteen tai osan korjauksen tai korvaamisen kustannuksiin, eikä se koske menetyksiä tai vahinkoja, jotka voivat aiheutua tuotteen väärinkäytöstä tai vikaantumisesta.
Tuotteen tai muun omaisuuden tai henkilön vahingoittuminen on OOLTER-tuotteen käyttäjän vastuulla.
Käyttämällä FGEU:n myöntämällä lisenssiä valmistettua tai myytävää tuotetta ilmoitat, että olet lukenut tämän vastuuvapauslausekkeen ja suostut pitämään FGEU:ta, EU:n jakelijaa, heidän omistajiaan ja kaikkia heidän työntekijöitään tai johtajiaan vapaana kaikista vastuista, ja että suostut käyttämään tuotetta omalla vastuullasi.
Oppaassa olevat kuvat ovat vain havainnollistamistarkoituksia varten. Kuvat eivät välttämättä vastaa todellisen tuotteen ulkonäköä. Teknisiä tietoja voidaan muuttaa ilman erillistä ilmoitusta.

© Copyright Fortunati Group EU. Kaikki oikeudet pidätetään.
OOLTER ja FGEU ovat FGEU:n rekisteröityjä tavaramerkkejä. OOLTER:in ja FGEU:n tavaramerkke-jä ja logoa ei saa käyttää ilman FGEU: n nimenomaista kirjallista lupaa.

Standardit
OOLTER-sähköpyörät valmistetaan EU:ssa EU-direktiivin EN15194:2017 mukaisesti.

17. Yhteystiedot

OOLTER-sähköpyörät on suunnitellut ja valmistanut Fortunati Group EU.
Lisätietoja on saatavana OOLTER-verkkosivustolta: www.oolter.com, sähköposti: ride@oolter.com.
Tukkumyyjä Euroopassa: Fortunati Distribution LTD

Telliskivi 57D, 10412, Tallinna, Viro
Puh: +372 56808138, sähköposti: oolter@fortunati.eu

www.fortunati.eu